С1.10 Соединения каркасных стены. Т-образное примыкание

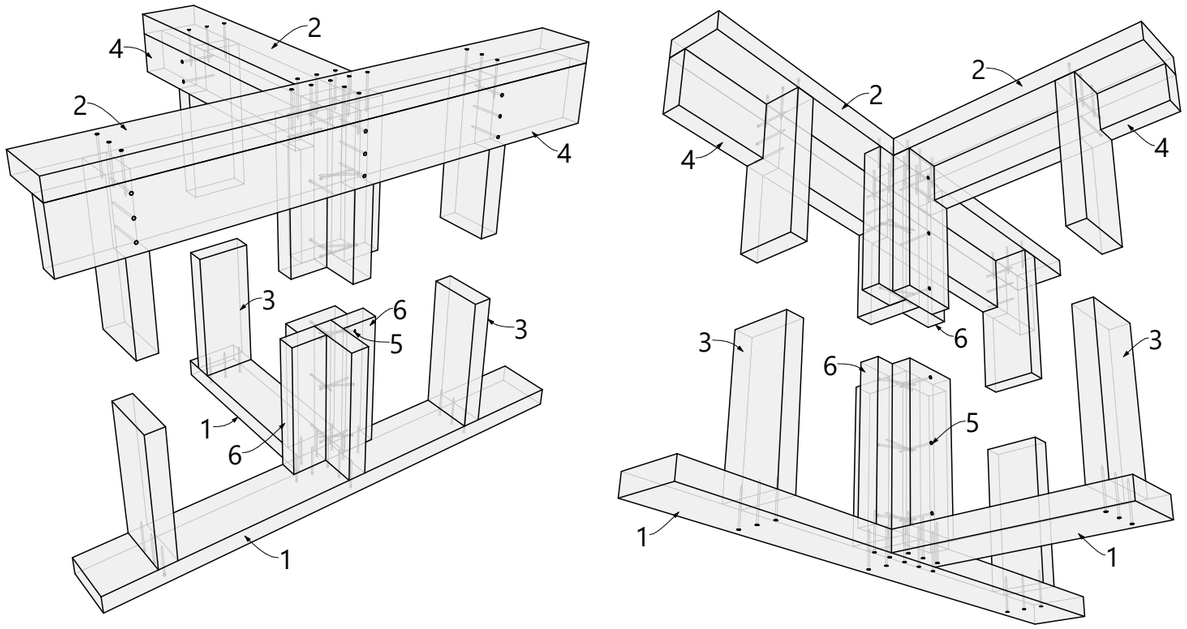

1-нижняя обвязка каркасной стены; 2-верхняя обвязка каркасной стены; 3-стойка каркасной стены; 4-общий ригель каркасной стены; 5-гвоздь; 6-стойка для крепления отделки.

С1.12 Крепление каркасной стены снизу

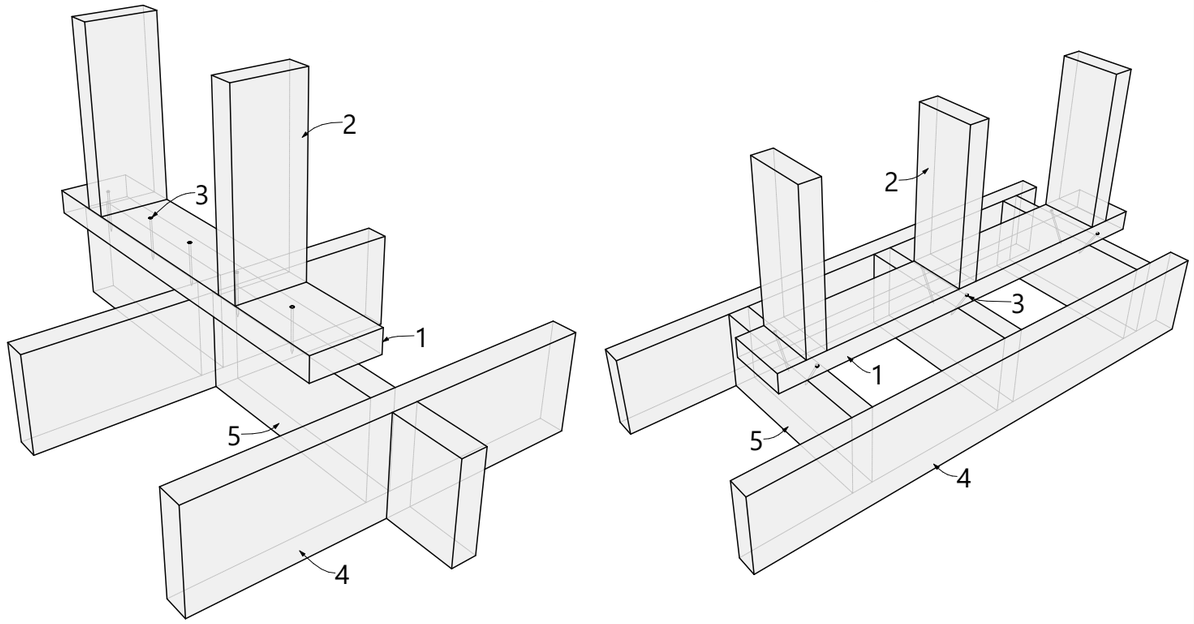

1-нижняя обвязка каркасной стены; 2-стойка каркасной стены; 3-гвоздь; 4-балка перекрытия; 5-блок-балка (перемычка).

С2.03 Соединения элементов мансардной каркасной стены

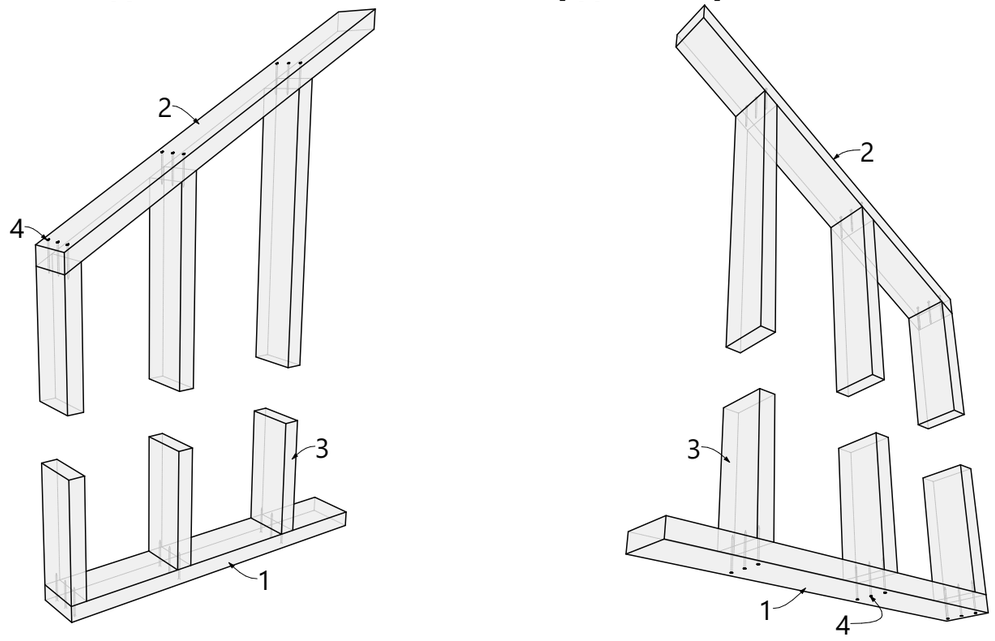

1-нижняя обвязка каркасной стены; 2-верхняя обвязка каркасной стены; 3-стойка каркасной стены; 4-гвоздь.

С2.12 Крепление каркасной стены снизу

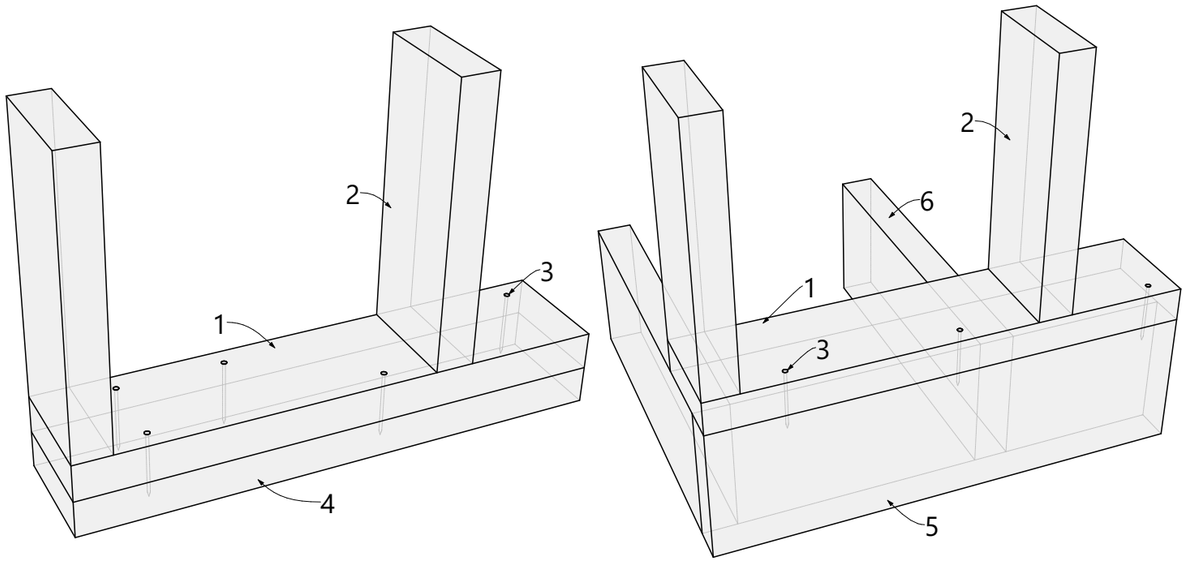

1-нижняя обвязка каркасной стены; 2-стойка каркасной стены; 3-гвоздь; 4-опорная доска/вторая верхняя обвязка; 5-обвязочная балка перекрытия; 6-балка перекрытия.

		Подп.	Дата	ИНДИВИДУАЛЬНЫЙ ЖИЛОЙ ДОМ Московская обл. Наро Фоминский район. д. Новоселки	26-03.121-ОМЖБ-13,4х8-103		Узлы стен 3	Лист	Листов	ЭКО КАРКАС
Разраб.	Фадеев С.А.		15.03.2026					40	57	
Пров.			15.03.2026		Раздел	КД				